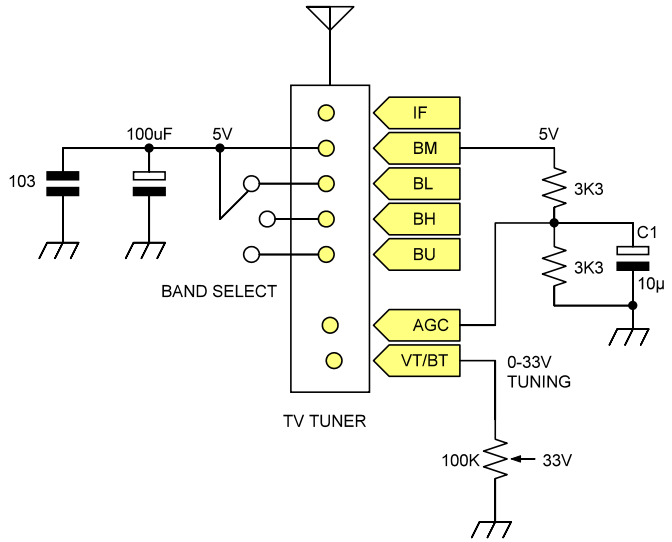

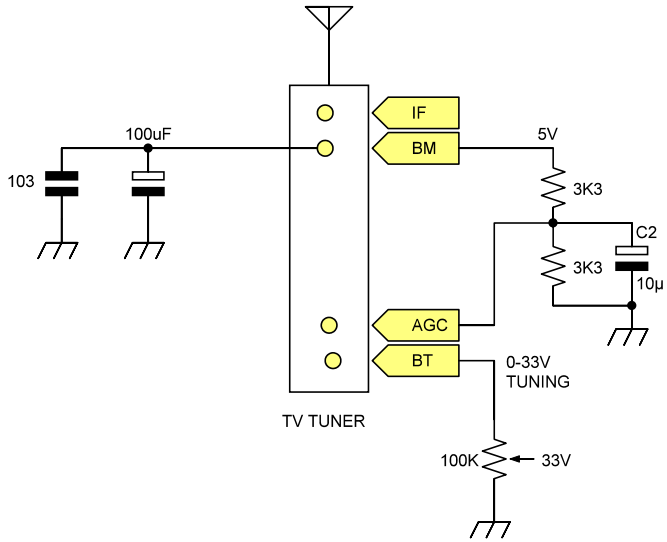

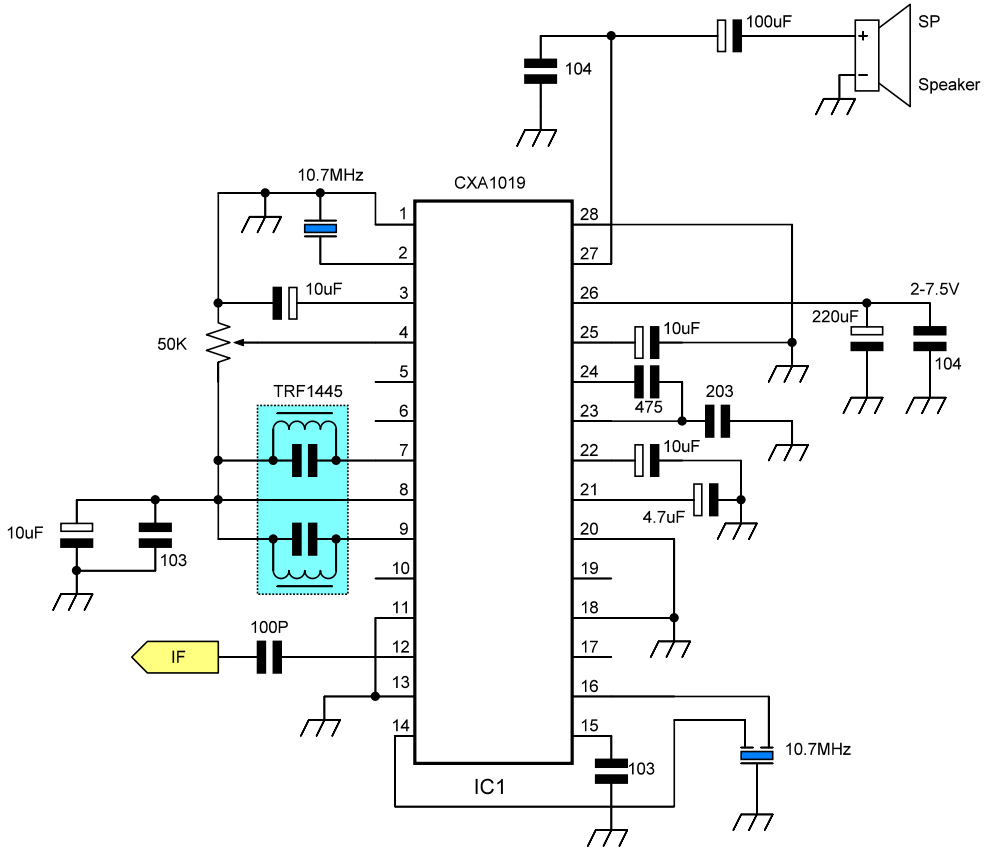

Änderungen			Datum	Name
Datum	Name	gez.:		
		gepr.:		
		Norm:		

Bezeichnung

aitendo

Blatt

Zeichnungs-Nr.:

WIDE BAND FM RECEIVER

von